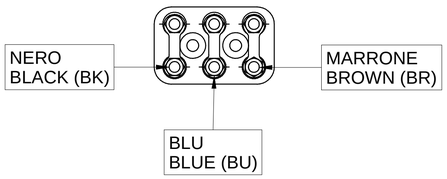

POTENZA - POWER	
DESCRIZIONE - DESCRIPTION	COLORE - COLOR
U - PHASE MOTOR	NERO-BLACK
V - PHASE MOTOR	BLU-BLUE
W - PHASE MOTOR	MARRONE - BROWN
GND	GIALLO/VERDE-YELLOW/GREEN

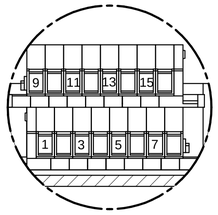

DETTAGLIO Y

SEGNALE - SIGNAL		
ID	DESCRIZIONE - DESCRIPTION	COLORE - COLOR
1	0 Vcc - ALIM. S1 + S5 - SUPPLY S1 + S5	BLU-BLUE S1 + BLU-BLUE S5
2	OUTPUT S1 + S5 - UTENS. AFFERRATO/TOOL LOCKED	NERO-BLACK S1 + NERO-BLACK S5
3	+24 Vcc ALIM. S1 - SUPPLY S1	MARRONE - BROWN
4	0 V - ALIM. S2 - SUPPLY S2	BLU-BLUE
5	OUTPUT S2 - UTENSILE SBLOCCATO/TOOL RELEASED	NERO-BLACK
6	+24 Vcc ALIM. S2 - SUPPLY S2	MARRONE - BROWN
7	SONDA TERMICA - THERMOSWITCH	BIANCO - WHITE
8	SONDA TERMICA - THERMOSWITCH	BIANCO - WHITE
9	0 V - ALIM. S3 - SUPPLY S3	BLU-BLUE
10	OUTPUT S3 - ALBERO FERMO /SHAFT STANDSTILL	NERO-BLACK
11	+24 Vcc ALIM. S3 - SUPPLY S3	MARRONE - BROWN
12	PULSANTE C.U. - T.C. BUTTON	NERO-BLACK
13	PULSANTE C.U. - T.C. BUTTON	NERO-BLACK
14	N.C.	-
15	N.C.	-
16	N.C.	-

N.C.= NON COLLEGATO/NOT CONNECTED

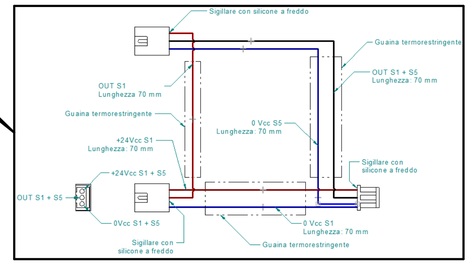

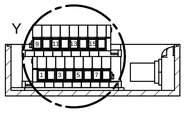

SEZIONE A-A

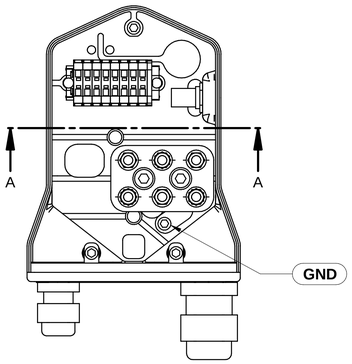

NOTA:
DURANTE LA CABLATURA DELL'ELETTROMANDRINO SERRARE LO SCHERMO DEL CAVO DI POTENZA E DI SEGNALE MEDIANTE I PRESSACAVI EMC

NOTE:
DURING THE CABLING OF SPINDLE TIGHTEN THE SHIELD OF POWER AND SIGNAL CABLE THROUGH METALLIC GLAND EMC

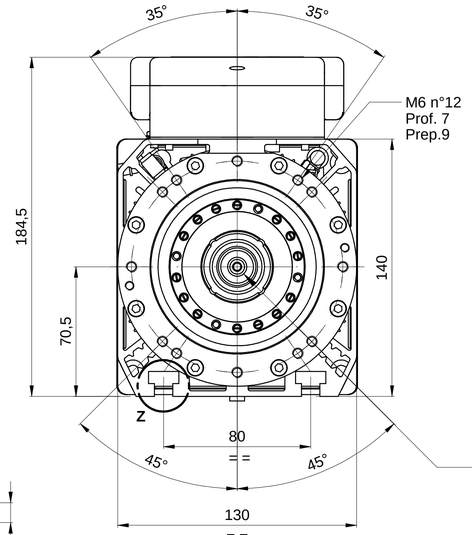

DETTAGLIO Z
1:1

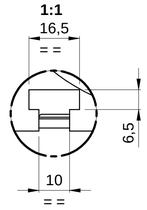

ATTACCO HSK 63F DIN69893-6
TOOL INTERFACE HSK 63F DIN 69893-6

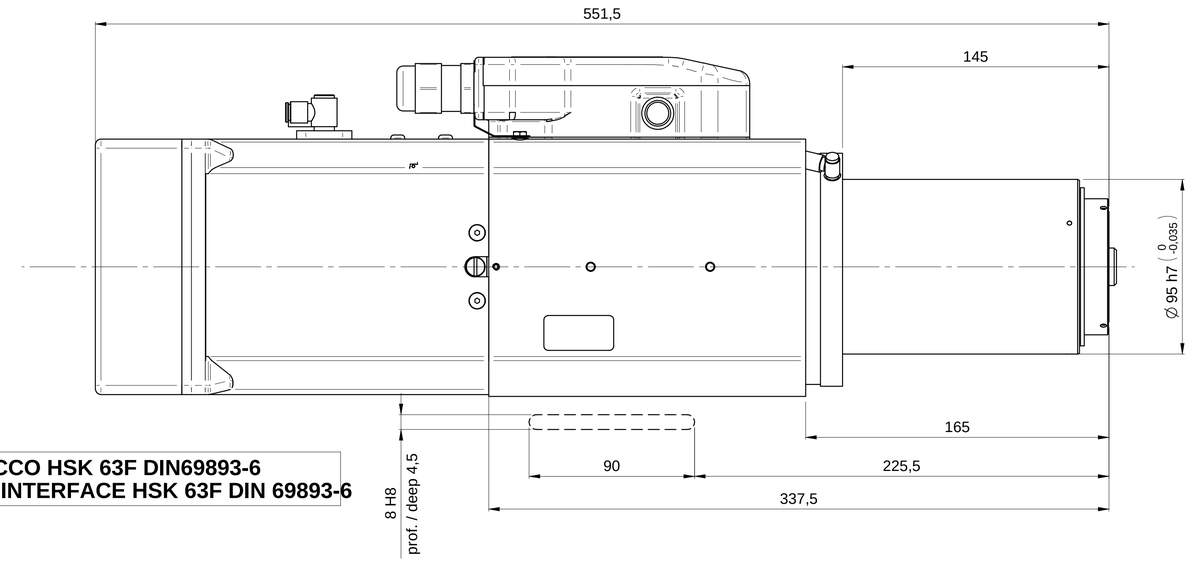

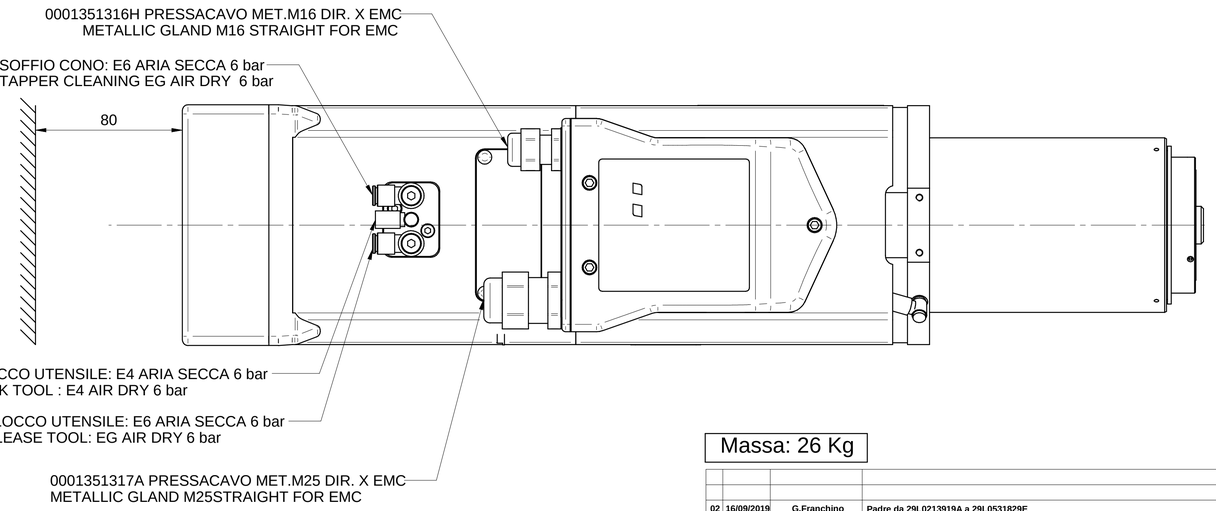

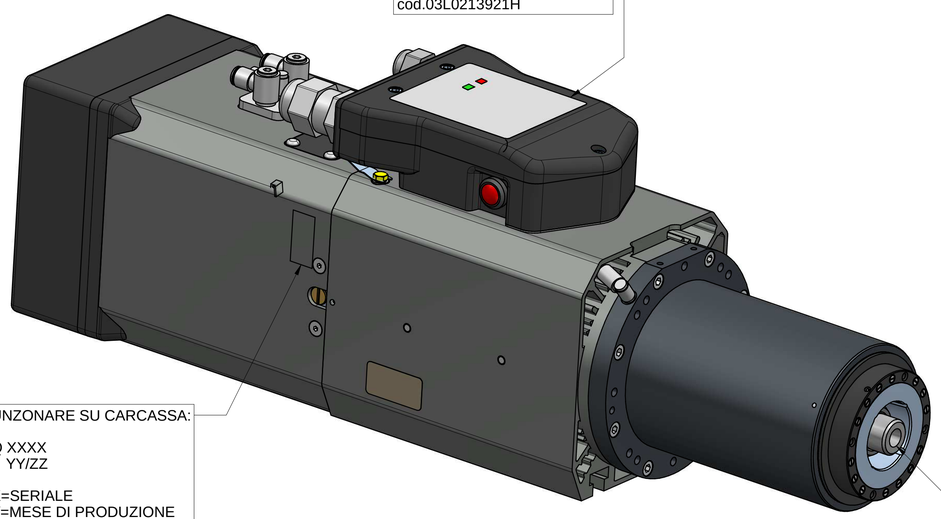

Massa: 26 Kg

Rev	Data / Date	Firma / Signature	Descrizione ultima modifica / Last change description	N° Modifica / Change ID
02	16/09/2019	G.Franchino	Padre da 29L0213919A a 29L0531829E	CN26164
01	10/07/2019	L.Perrotti	Aggiornato Layout, aggiunte indicazioni elettriche.	CN25528
00				

Caratteristiche tecniche non evidenziate secondo istruzione operativa SCM GROUP: IO 231/DTG
Specifications not shown according to SCM GROUP operation instruction: IO 231/DTG
Saldature saldate secondo specifica SCM / Welded according to SCM specific: ST232/DTG
Fusioni secondo specifica SCM / Mergers second SCM specific: ST233/DTG
Quote senza indicazione di tolleranza, grado di precisione Dimensions without indication of tolerance, accuracy: **SCM Specifica ST2310DTG**

	Firma / Signature	Data / Date	Rugosita' / Roughness'
Ultimo rilascio Latest release			
Controllato Checked by			
Disegnato Designed by	Fi.Fabbri	26/11/2014	

CF3 (0 / 0) Smussi / chamfer

Peso grezzo/Raw weight (kg)

Massa / Mass (kg) **29,957**

Verniciatura / Painting (SCM specific ST231DTG): **VER000**

Superfice / Surface (m²)

Trattamento Superficiale / Surface Treatment (SCM specifications ST234DTG)

Trattamento Termico / Heat Treatment (SCM specifications ST234DTG)

Ricavare da o Stato di fornitura / Based on or State of supply

Materiale / Material (SCM specifications ST235DTG): **Vedi Tabella**

HITECO
HIGH TECHNOLOGY COMPONENTS

Denominazione / Item Name: **ELETM QE-1F 6.6/12 24 63F NL CB DV**

Scala / Scale	Codice / Item ID	Rev	Status	Tav. N. di N.
1:1,7		02		1/1

CI RISERVIAMO A TERMINI DI LEGGE LA PROPRIETA' DI QUESTO DISEGNO CON DIVIETO DI RENDERLO COMUNQUE NOTO A TERZI SENZA LA NOSTRA PREVENTIVA APPROVAZIONE/WE DRAWING IS SCM-PROPERTY, COPYRIGHTED MATERIAL DISCLOSURE TO THIRD PARTIES WITHOUT OUR AUTHORISATION IS EXPLICITLY FORBIDDEN.